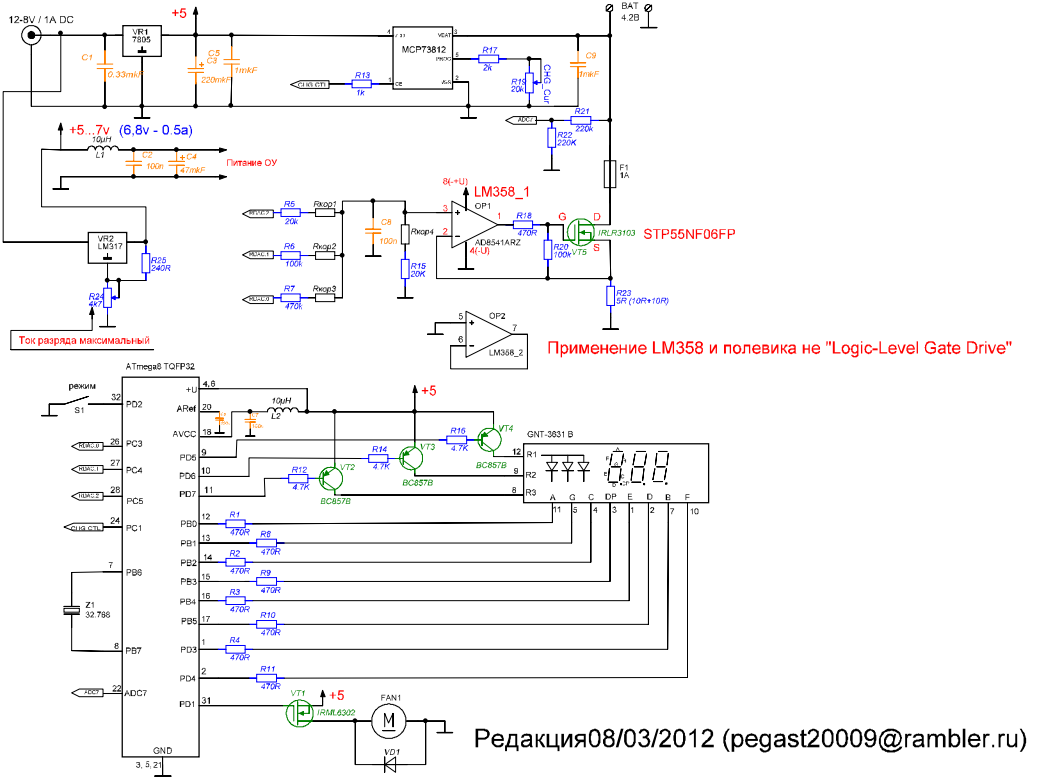
12-8V / 1A DC
VR1
7805
+5
C1
6.33mkF
C5
C3
220mkF
1mkF
MCP73812
VDD
VSS
VBAT
PROG
CE
R13
1k
CHG CTL
R17
2k
R15
20k
C6
C7
C9
1mkF
BAT
4.2В
ADC7
R21
220K
R22
220K
F1
1A
+5...7v (6,8v - 0.5a)
10μH
L1
C2
100n
C4
47mkF
Питание ОУ
VR2
LM317
R25
240R
R24
4k7
Ток разряда максимальный
R5
20k
R6
100k
R7
470k
Rкор1
Rкор2
Rкор3
Rкор4
C8
100n
R15
20K
8(-+U)
LM358_1
OP1
AD8541ARZ
4(-U)
R18
470R
R20
100k
VT5
IRLR3103
STP55NF06FP
G
D
S
R23
5R (10R+10R)
OP2
LM358_2
Применение LM358 и полевика не "Logic-Level Gate Drive"
ATmega8 TQFP32
режим
S1
PD2
PC3
PC4
PC5
PC1
PB6
PB7
ADC7
+U
AREF
AVCC
10μH
L2
PD5
PD6
PD7
PB0
PB1
PB2
PB3
PB4
PB5
PD3
PD4
PD1
Z1
32.768
GND
R12
4.7K
R14
4.7K
R16
4.7K
VT2
VT3
VT4
BC857B
GNT-3631 B
R1
R2
R3
A G C DP E D B F
R1
470R
R8
470R
R2
470R
R9
470R
R3
470R
R10
470R
R4
470R
R11
470R
VT1
IRML6302
FAN1
VD1
Редакция08/03/2012 (pegast20009@rambler.ru)